Freno de Mano RollGuard™

Características y Beneficios

- Resistente a Fatiga y Vibración
- (*) Resistente a Congelación
- (*) No requiere Lubricación
- (*) Baleros ***Sellados*** en ambos extremos del Clutch -> operación fácil, previene oxidación, multiplica la vida del freno operando en condiciones optimas!
- Tolerancias justas -> frenado consistente y confiable
- (+*) Claro revisado entre elementos rotativos & grasa ***antifreeze*** -> previenen el efecto de congelación
- (+*) Guarda interna ***Deflector*** -> protege mejor los elementos internos, del medio ambiente y ataques accidentales de químicos o arena
- (+*) Palanca de Liberación con nuevo doblez y reducción de carrera -> ***claro adicional @ altura alcanzable.*** Reduce el estrés en posición de descanso
- (*) Cadena Robusta -> Asegura ***liberación completa del freno*** con palanca rápida, por su propio peso
- Certificado AAR Especificación S-475
- E-coated c/anti-oxidante negro
- Trazabilidad Efectiva
- Entrega Inmediata!

(*) Ventajas Distintivas
(+) Características nuevas

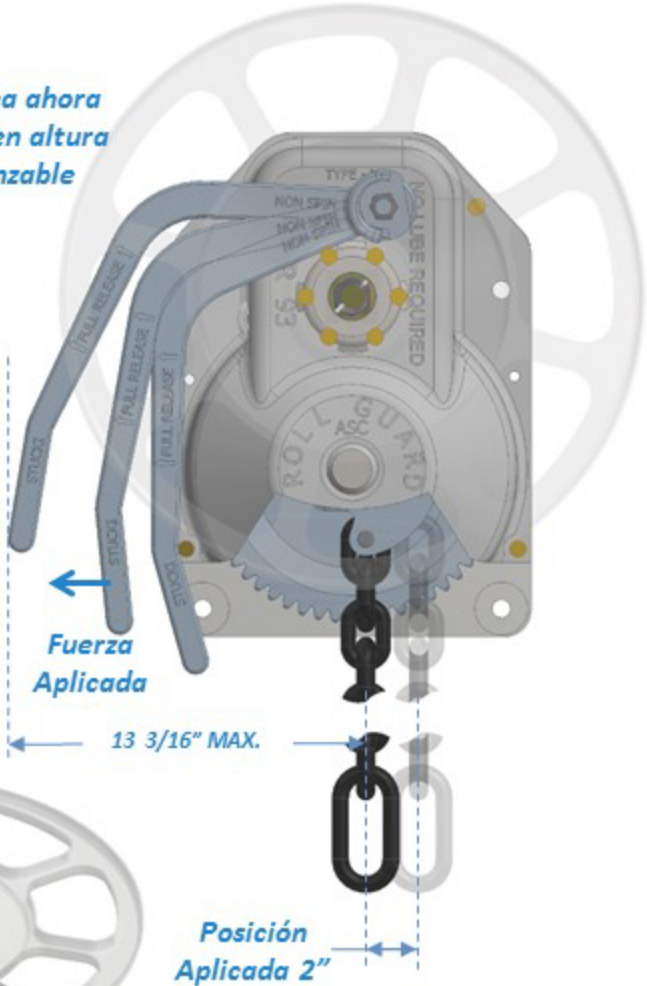

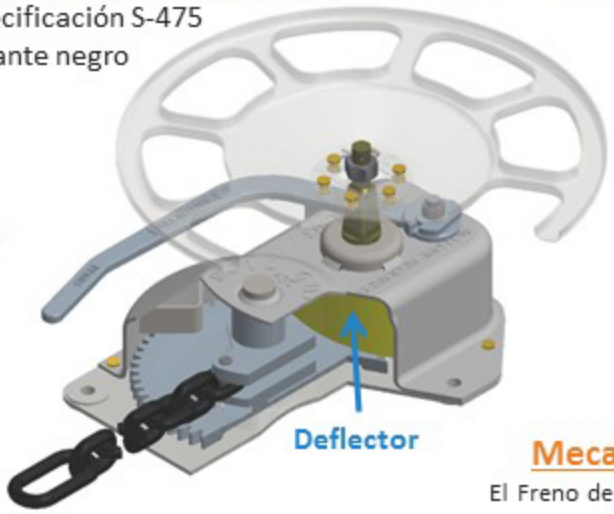

Volante, Conector de Cadena, Clevis & pin, Sheave wheel, & Bell crank, disponibles para carros nuevos o repuestos

Mecanismo Interno Protegido:

El Freno de Mano incorpora una guarda ***Deflector***, protegiendo los mecanismos internos sensibles de contaminantes externos, spray & fibras comunes.

Contacto: sergio.torres@stucki.mx tel. 0155 4994 1089 • ventas@stucki.mx tel.81 8007 7300
Soporte técnico: jorge.delafuente@stucki.mx
Av. Los Andes No. 200, Col. Coyoacán, Monterrey, N.L. CP 64510

VISITA NUESTRO WEBSITE
www.stucki.com

REV. A.02/17
07F486A

TABLA DE SELECCION

Descripción del Producto	Tipo de Palanca de Liberación Rápida	Accesorios	Numero de Parte
Roll Guard Hand Brake – Group N	Palanca Larga	Sin Clevis	HVSCPNQLL000
		c/ Clevis & Pin	HVSCPNQLLC00
		c/ Chain Joiner	HVSCPNQLLH00
	Palanca Corta	Sin Clevis	HVSCPNQSL000
		c/ Clevis & Pin	HVSCPNQSLC00
		c/ Chain Joiner	HVSCPNQSLH00

Accesorios (*)	Imagen	Numero de Parte
Hand Wheel, Shallow, Vertical Type Std. #2		ASC 1942
#66 Bell Crank		ASC 1916
Sheave Wheel		ASC Sheave
3/8" Chain Joiner Link		664038-2
½" Clevis & Pin		KFSCPNJ0A4500

*Los Accesorios para Freno de Mano se venden por separado

Dimensiones Generales

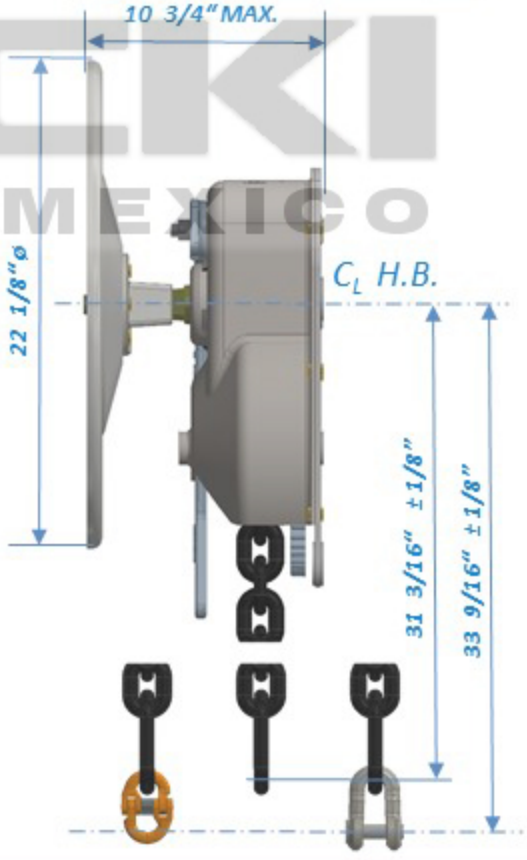

STUCKI DE MÉXICO

Contacto: sergio.torres@stucki.mx tel. 0155 4994 1089 • ventas@stucki.mx tel.81 8007 7300
Soporte técnico: jorge.delafuente@stucki.mx
Av. Los Andes No. 200, Col. Coyoacán, Monterrey, N.L. CP 64510